Fővizsgálat jegyzőkönyv

Üzemeltető / Tulajdonos: 1. sz. teszt cég Kft. (Adószám: 12345678-2-42)

Gép megnevezése: Raktár | Típus: RX 60-30

Gyártó: Still | Gyári szám: 1518518 | Csoportszám: 3

Teherbírás: 3000 kg | Üzemóra állása: 8.0 h

Vizsgáló szakember: Vizsgáló Viktor | Biz.szám: 123 | Kamarai az.: 4321 | Eng.szám: 3334

Szabv.	A vizsgálat tárgya az MSZ 9721 szerint	Módja	Mért érték, megállapítás	Értékelés
4.2.1	Azonosítás (pl. adattáblával)	SZV	Rendben	**M**
4.2.2	Kezelői kézikönyv, használati utasítás, megfelelőségi nyilatkozat	SZV	Rendben	**M**
4.2.3	Emelőgépnapló, karbantartás dokumentálása	SZV	Rendben	**M**
4.2.4	Korábbi jegyzőkönyvek, bizonylatok (pl. szerkezeti stb.)	SZV	Rendben	**M**
4.2.5	Egyéb vizsgálati jegyzőkönyvek (pl. ÉV, terhelési próba)	SZV	Rendben	**M**
4.2.6	Üzemviteli dokumentum	SZV	Rendben	**M**
4.2.7	Időszakos vizsgálati időközök dokumentáltsága és betartása	SZV	Rendben	**M**
4.2.8	CE-jelölés az emelőgép adattábláján	SZV	Rendben	**M**
4.2.9	Típusvizsgálati tanúsítvány vagy gyártói EK megfelelőségi nyilatkozat	SZV	Rendben	**M**
4.3.1	Telepítés biztonsági távolságai	SZV, ME	Rendben	**M**
4.3.2	Megvilágítás megfelelősége (munkatér, kezelőhely)	SZV, ME	Rendben	**M**
4.3.3	Munkatér beláthatósága	SZV	Rendben	**M**
4.3.4	Zajhatás megítélése	SZV, ME	Rendben	**M**
4.4.1	Tartószerkezet, pálya és sín állapota	SZV	Rendben	**M**
4.4.2	Tehertartás egységeinek állapota, deformációmentessége	SZV	Rendben	**M**
4.4.3	Tartószerkezet alaktartása	SZV, ME	Rendben	**M**
4.4.4	Acélszerkezet, járdák, korlátok, feljárók állapota	SZV	Rendben	**M**
4.4.5	Járdák, korlátok, feljárók, átjárók, nyílások mérete	SZV, ME	Rendben	**M**
4.4.6	Rögzítetlen, felesleges tárgyak jelenléte	SZV	Rendben	**M**
4.4.7	Szerelőnyílások fedelének rögzítettsége	SZV	Rendben	**M**
4.5.1	A tartószerkezet kapcsolatainak és csavarkötéseinek állapota	SZV, T	Rendben	**M**
4.5.2	Hegesztések (pl. repedés stb.)	SZV, ME	Rendben	**M**
4.6.1.1	Kerekek, terelőgörgők állapota, kopás mértéke	SZV, ME	Rendben	**M**
4.6.1.2	Tengelytalálkozások egytengelyűsége, reteszhornyok állapota	SZV, T	Rendben	**M**
4.6.1.3	Csapágyak állapota, zaja	SZV, T	Rendben	**M**
4.6.1.4	Nyitott fogaskerekek állapota, kenése	SZV, ME	Rendben	**M**
4.6.1.5	Hajtómotorok állapota, zaja, melegedése, rezgése, hűtőbordák	SZV, T	Rendben	**M**
4.6.1.6	Tengelykapcsolók sérülésmentessége, kopásaik	SZV, T	Rendben	**M**
4.6.1.7	Hajtóművek sérülésmentessége, olajfolyásai, kenőanyag-ellátottsága	SZV, T	Rendben	**M**
4.6.1.8	Hajlékony vonóelem sérülésének, korróziójának és kopásának			

Fővizsgálat jegyzőkönyv

Üzemeltető / Tulajdonos: 1. sz. teszt cég Kft. (Adószám: 12345678-2-42)

Gép megnevezése: Raktár | Típus: RX 60-30

Gyártó: Still | Gyári szám: 1518518 | Csoportszám: 3

Teherbírás: 3000 kg | Üzemóra állása: 8.0 h

Vizsgáló szakember: Vizsgáló Viktor | Biz.szám: 123 | Kamarai az.: 4321 | Eng.szám: 3334

Szabv.	A vizsgálat tárgya az MSZ 9721 szerint	Módja	Mért érték, megállapítás	Értékelés
	mértéke			
4.6.1.9	Hajlékony vonóelemek végeinek állapota	SZV	Rendben	**M**
4.6.1.10	Hajlékony vonóelem terelőinek perem- és horonykopása, burkolatok	SZV	Rendben	**M**
4.6.1.11	Horog, teherfelvevő eszköz működőképessége, sérülésmentessége	SZV, ME	Rendben	**M**
4.6.1.12	Horogszerkezet rögzítőelemeinek leütés elleni védelme	SZV	Rendben	**M**
4.6.1.13	Horogkiakadás-gátló megléte, működőképessége	SZV	Rendben	**M**
4.6.1.14	Az oldható kötések biztosítása, a kapcsolatok feszessége, épsége	SZV	Rendben	**M**
4.6.1.15 a	A csapszegek, csapágyak és perselyek, gömbcsuklók	T, ME	Rendben	**M**
4.6.1.15 b	A kerekek rögzítése	SZV	Rendben	**M**
4.6.1.15 c	A kerekek és a kerékabroncsok állapota (nyomás, futófelület)	SZV, ME	Rendben	**M**
4.6.1.16 a	A hajtásátvitel elemei, tengelykapcsoló és fokozatváltó	ÜT	Rendben	**M**
4.6.1.16 b	Az erőátviteli rendszer rögzítettsége	T	Rendben	**M**
4.6.1.16 c	A targonca elektronikus vezérelt hajtásainak vizsgálata	ÜT	Rendben	**M**
4.6.1.17 a	Az üzemi és rögzítőfék(ek) működőképessége	ME, ÜT, MM	Rendben	**M**
4.6.1.17 b	Fék hatásosságának ellenőrzése, a fékút hosszának meghatározása	SZV, ME ME, ÜT, MM	Rendben Rendben	**M** **M**
4.6.1.17 c	A fékezési funkció erőátviteli részeinek megfelelősége	ÜJ	Rendben	**M**
4.6.1.17 d	A fékfolyadék és fékhengerek állapota	ÜJ	Rendben	**M**
4.6.1.17 e	A menetfunkció reteszelése az üzemi és rögzítőfék működtetésekor	ÜJ	Rendben	**M**
4.6.1.18 a	A kormányszerkezet mechanikus elemei	ÜJ, ME	Rendben	**M**
4.6.1.18 b	A kormányrásegítő berendezés sima, rángatásmentes vezérelhetősége	ÜJ	Rendben	**M**
4.6.1.18 c	Kormány-hidraulikarendszer tömítettsége a szivattyúhajtás épsége	ÜJ	Rendben	**M**
4.6.1.18 d	A mechanikus, hidromechanikus kormányzóelem holtjátéka	ÜJ, ME	Rendben	**M**
4.6.1.18 (sz)	Személyemelő berendezés munkahengerének elmozdulása, vészleeresztés	ÜJ, ME	Rendben	**M**
4.6.2.1 a	Villamos és ellenállásszekrény sérülésmentessége, IP-védelem	SZV	Rendben	**M**
4.6.2.1 b	Kábelezés sérülésmentessége, jelölése, rögzítettsége	SZV	Rendben	**M**
4.6.2.1 c	Villamos berendezések működőképessége, sérülése,			

Fővizsgálat jegyzőkönyv

Üzemeltető / Tulajdonos: 1. sz. teszt cég Kft. (Adószám: 12345678-2-42)

Gép megnevezése: Raktár | Típus: RX 60-30

Gyártó: Still | Gyári szám: 1518518 | Csoportszám: 3

Teherbírás: 3000 kg | Üzemóra állása: 8.0 h

Vizsgáló szakember: Vizsgáló Viktor | Biz.szám: 123 | Kamarai az.: 4321 | Eng.szám: 3334

Szabv.	A vizsgálat tárgya az MSZ 9721 szerint	Módja	Mért érték, megállapítás	Értékelés
	melegedése			
4.6.2.1 d	Hűtés/fűtés megfelelő működése, szellőztető pormentessége	SZV	Rendben	**M**
4.6.2.1 e	Feliratok, jelölések megléte	SZV	Rendben	**M**
4.6.2.2	A vezetékezés állapota és azonosítása	SZV	Rendben	**M**
4.6.2.3	A villamos biztonsági szerelvények állapota	SZV	Rendben	**M**
4.6.2.4	A kapcsolók, érintkezők, ellenállások, biztosítók állapota	SZV	Rendben	**M**
4.6.2.5	Akkumulátor elhelyezése, töltöttség mérése, állapotkijelző	SZV	Rendben	**M**
4.6.2.6	Állapotjelző villamos műszerek működése, állapota	SZV	Rendben	**M**
4.6.2.7	Targonca menetfunkcióblokkolása az akkumulátor töltésekor	SZV, ÜJ	Rendben	**M**
4.6.2.8	Villamos csatlakozások, vezérlőelemek működőképessége	SZV, ÜJ	Rendben	**M**
4.6.2.9	Az ellenállások, biztosítók megfelelősége	SZV	Rendben	**M**
4.6.2.10	A villamos hajtásrendszer elemeinek előírás szerinti működése	ÜT	Rendben	**M**
4.6.3.1 a	Munkaközeg-szintjelzés és -nyomásjelzés megfelelősége	SZV	Rendben	**M**
4.6.3.1 b	A munkaközeg hőmérséklet-kijelzőjének állapota	SZV	Rendben	**M**
4.6.3.1 c	A munkaközeg túlmelegedés elleni védelme	SZV	Rendben	**M**
4.6.3.1 d	A hidraulikus rendszert a túlnyomás ellen védő berendezés	SZV	Rendben	**M**
4.6.3.2	Nem vezérelt mozgások ellen védő elemek, szelepek, csövek	SZV	Rendben	**M**
4.6.3.3	Mozgásokat lassító, rögzítőfékezési rendszerek hatásossága	SZV, T, ÜJ	Rendben	**M**
4.6.3.4	Párhuzamos munkavégző egységek szinkron működése	SZV, ÜJ	Rendben	**M**
4.6.3.5	Nyomás beállítására való helyek védettsége	SZV	Rendben	**M**
4.6.3.6	Nyomásjelző akusztikai/optikai rendszer működőképessége	ÜJ	Rendben	**M**
4.6.3.7	Motorok, szivattyúk működése	ÜJ	Rendben	**M**
4.6.3.8 a	A hajtásrendszerek rángatásmentes működése	ÜJ	Rendben	**M**
4.6.3.8 b	Aszimmetrikus terheléskor a szinkron működés megfelelősége	ÜJ	Rendben	**M**
4.6.3.8 c	Több sebességi fokozatú hajtás átkapcsolás egyenletessége	ÜJ	Rendben	**M**
4.6.3.9	Pneumatikus rendszer, kompresszor, légtartályok, szűrők állapota	SZV, ÜJ	Rendben	**M**
4.6.3.10	Akaratlan elmozdulás elleni védelem	SZV	Rendben	**M**
4.6.3.11	A hidraulikus akkumulátor állapota	SZV	Rendben	**M**
4.6.4.1	A belső égésű motor tömítettsége, kipufogórendszer épsége	SZV	Rendben	**M**
4.6.4.2	A motor környezeti zajterhelése, burkolatok épsége	ÜT	Rendben	**M**
4.6.5	A hidraulikus és pneumatikus vezetékek állapota	SZV	Rendben	**M**
4.6.6	Hajtásvezérlő berendezések	SZV, ÜJ	Rendben	**M**

Fővizsgálat jegyzőkönyv

Üzemeltető / Tulajdonos: 1. sz. teszt cég Kft. (Adószám: 12345678-2-42)

Gép megnevezése: Raktár | Típus: RX 60-30

Gyártó: Still | Gyári szám: 1518518 | Csoportszám: 3

Teherbírás: 3000 kg | Üzemóra állása: 8.0 h

Vizsgáló szakember: Vizsgáló Viktor | Biz.szám: 123 | Kamarai az.: 4321 | Eng.szám: 3334

Szabv.	A vizsgálat tárgya az MSZ 9721 szerint	Módja	Mért érték, megállapítás	Értékelés
4.6.7.1				

Fővizsgálat jegyzőkönyv

Üzemeltető / Tulajdonos: 1. sz. teszt cég Kft. (Adószám: 12345678-2-42)

Gép megnevezése: Raktár | Típus: RX 60-30

Gyártó: Still | Gyári szám: 1518518 | Csoportszám: 3

Teherbírás: 3000 kg | Üzemóra állása: 8.0 h

Vizsgáló szakember: Vizsgáló Viktor | Biz.szám: 123 | Kamarai az.: 4321 | Eng.szám: 3334

Szabv.	A vizsgálat tárgya az MSZ 9721 szerint	Módja	Mért érték, megállapítás	Értékelés
	Akkumulátor elhelyezése, rögzítettsége, töltőberendezés megfelelősége			
4.6.8	Egyéb szerkezetek, részegységek	SZV	Rendben	**M**
4.6.9	Az emelőgép tisztasága	SZV	Rendben	**M**
4.6.10.1	LPG felépítés megfelelősége, tömítettsége	SZV	Rendben	**M**
4.6.10.2	LPG tartály vagy palack rögzítettsége, szerelvények	ÜJ	Rendben	**M**
4.6.10.3	LPG csővezetékek állapota, szivárgásmentessége	SZV	Rendben	**M**
4.6.10.4	LPG biztonsági berendezések állapota, működése	SZV	Rendben	**M**
4.6.10.6	LPG töltési szintjét jelző berendezés működése	SZV	Rendben	**M**
4.6.11.1	Robbanásveszélyes térben üzemeltetés biztonsági berendezései	SZV	Rendben	**M**
4.7.1	Teherbírás, mozgási sebességek, megfelelőség	SZV	Rendben	**M**
4.8.1	Fék állapota (pl. fékhézag mérése stb.)	SZV, ÜJ, ÜT, ME	Rendben	**M**
4.8.2	Energiakimaradás esetén tehertartás, stabilitás	SZV, ÜJ, ÜT, ME	Rendben	**M**
4.8.3	Vészleállító	SZV, ÜJ	Rendben	**M**
4.8.4	Mozgáshatároló ütköző/szerkezet	SZV, ÜJ	Rendben	**M**
4.8.5	Határolóeszközök (pl. végálláskapcsoló) épsége	SZV, ÜJ	Rendben	**M**
4.8.6	Túlterhelés elleni védelem	SZV, ÜJ, TT	Rendben	**M**
4.8.7	Mozgásjelző	SZV, ÜJ	Rendben	**M**
4.8.8	Érintésvédelem és a töltő érintésvédelmi rendszere	SZV	Rendben	**M**
4.8.9	Veszélyes térhez való hozzáférés elleni védelem	SZV	Rendben	**M**
4.8.10	Világító- és jelzőberendezés	SZV, ÜJ	Rendben	**M**
4.8.11	Stabilizáló-, rögzítő- és támaszrendszer	SZV, ÜJ	Rendben	**M**
4.8.12	Elektronikus felügyelet	SZV	Rendben	**M**
4.8.13	Terhelhetőség jelzése	SZV	Rendben	**M**
4.8.14	Emelőgép rögzítése, közvetlen hálózati töltéskor indításgátlás	SZV, ÜJ	Rendben	**M**
4.8.15	Burkolatok megléte	SZV, T	Rendben	**M**
4.8.16	Ajtó- reteszelések állapota, motorindítás blokkolása	SZV, ÜJ	Rendben	**M**
4.8.17	Végálláskapcsolók működése, tartószerkezetük épsége	ÜJ	Rendben	**M**
4.8.18	Fülkeemelő berendezés vezérlése, vészleeresztés	ÜJ	Rendben	**M**
4.8.19	Távvezérelt targoncák megállása jelátviteli hiba esetén	SZV	Rendben	**M**
4.9.1	Szerkezeti egységek állapota (szerelhetőség)	SZV, T	Rendben	**M**
4.9.2	Biztonságos szerelés feltétele	SZV	Rendben	**M**
4.10.1	Folyadékszintek (pl. hajtóműolaj stb.)	SZV	Rendben	**M**
4.10.2	Kenőanyag-ellátottság (pl. csapágy stb.)	SZV	Rendben	**M**

Fővizsgálat jegyzőkönyv

Üzemeltető / Tulajdonos: 1. sz. teszt cég Kft. (Adószám: 12345678-2-42)

Gép megnevezése: Raktár | Típus: RX 60-30

Gyártó: Still | Gyári szám: 1518518 | Csoportszám: 3

Teherbírás: 3000 kg | Üzemóra állása: 8.0 h

Vizsgáló szakember: Vizsgáló Viktor | Biz.szám: 123 | Kamarai az.: 4321 | Eng.szám: 3334

Szabv.	A vizsgálat tárgya az MSZ 9721 szerint	Módja	Mért érték, megállapítás	Értékelés
4.10.3				

Fővizsgálat jegyzőkönyv

Üzemeltető / Tulajdonos: 1. sz. teszt cég Kft. (Adószám: 12345678-2-42)

Gép megnevezése: Raktár | Típus: RX 60-30

Gyártó: Still | Gyári szám: 1518518 | Csoportszám: 3

Teherbírás: 3000 kg | Üzemóra állása: 8.0 h

Vizsgáló szakember: Vizsgáló Viktor | Biz.szám: 123 | Kamarai az.: 4321 | Eng.szám: 3334

Szabv.	A vizsgálat tárgya az MSZ 9721 szerint	Módja	Mért érték, megállapítás	Értékelés
	Olajszivárgás, -folyás			
4.10.4	Korrózió elleni bevonatok	SZV, ME	Rendben	**M**
4.11.1	Biztonságos karbantartás feltétele és alkatrészek	SZV	Rendben	**M**
4.12.1	Adattábla, teherbírás, munkavédelmi szín- és alakjelek	SZV	Rendben	**M**
4.12.2	Vezérlőelemek jelölése	SZV	Rendben	**M**
4.12.3	Emelőgép munkakörnyezetbeni egyedi azonosítója	SZV	Rendben	**M**
4.12.4	Teherbírás, terhelhetőség jelölése, terhelési diagramok	SZV	Rendben	**M**
4.13.1	Kezelőt védő szerkezetek	SZV	Rendben	**M**
4.13.2	Ergonómiai követelmények és megközelíthetőség	SZV, ÜJ	Rendben	**M**
4.13.4	Kezelőt visszatartó szerkezet megléte és állapota	SZV, T	Rendben	**M**
4.13.5	Mentési feltételek és Tűzoltó készülék	SZV	Rendben	**M**
4.13.7	Kezelőülés épsége, rögzítettsége, beállíthatósága	SZV	Rendben	**M**
4.13.8	A kezelőfülke burkolatok, ajtók megfelelősége, kilátás	SZV	Rendben	**M**
4.14.1	Indító-, leállítórendszer és energialeválasztó	SZV, ÜJ	Rendben	**M**
4.14.3	Akaratlan indítás és illetéktelen használat elleni védelem	SZV, ÜJ	Rendben	**M**
4.14.6	Több vezérlőhely biztonsága, Távvezérlő működőképessége	SZV, ÜJ	Rendben	**M**
4.14.9	Nyomógombok, kapcsolók állapota, jelölések, kijelzők	SZV, ÜJ	Rendben	**M**
4.16	Hang- és fényjelzők (pl. hangerő, szín)	SZV, ÜJ	Rendben	**M**
4.18	Szabványváltozás hatása, veszélycsökkentés lehetősége	SZV	Rendben	**M**
4.19	Korábban feltárt hibák elhárítása	SZV	Rendben	**M**
4.21.1	LLMC és LLMI rendszer működése, figyelmeztető jelzése	SZV, ÜJ, TT	Rendben	**M**
4.21.2	Személytartóhoz kiépített működtető, vészleállító, szenzorok	SZV, ÜT	Rendben	**M**
4.21.3	Konténercsatlakozó elemek nyitásának visszajelzése	ÜJ	Rendben	**M**
5.7.1	Üzemi terheléses vizsgálat a névleges teherbírásnak megfelelően	ÜT	Rendben	**M**
5.7.2.1	A fék süllyedéssel megtartotta a terhet (10 perc, 100-200mm)	ÜT	Rendben	**M**
5.7.3.1	Minden üzemszerű mozgás, valamennyi mozgásirányban	ÜT	Rendben	**M**
5.7.4	Vizsgálat utáni ellenőrzés (sérülés, hajtás/fék állapot)	SZV	Rendben	**M**
5.8	Túlterhelés elleni védelem működőképes, tiltás jelzése	TT	Rendben	**M**

Összefoglaló megállapítások:

1. Fokozottan ellenőrizni kell: -
2. Soron kívül javítani, pótolni kell: -
3. Elhárításig az emelőgép NEM ÜZEMELTETHETŐ: -

Fővizsgálat jegyzőkönyv

Üzemeltető / Tulajdonos: 1. sz. teszt cég Kft. (Adószám: 12345678-2-42)

Gép megnevezése: Raktár | Típus: RX 60-30

Gyártó: Still | Gyári szám: 1518518 | Csoportszám: 3

Teherbírás: 3000 kg | Üzemóra állása: 8.0 h

Vizsgáló szakember: Vizsgáló Viktor | Biz.szám: 123 | Kamarai az.: 4321 | Eng.szám: 3334

Szabv.	A vizsgálat tárgya az MSZ 9721 szerint	Módja	Mért érték, megállapítás	Értékelés
Az emelőgép minősítése: Alkalmas / Megfelelt				

Összpontszám: 147 pont

Kiállítás dátuma: 2026-06-29

....

Üzemeltető képviselője Emelőgép vizsgáló / szakértő

BARRY

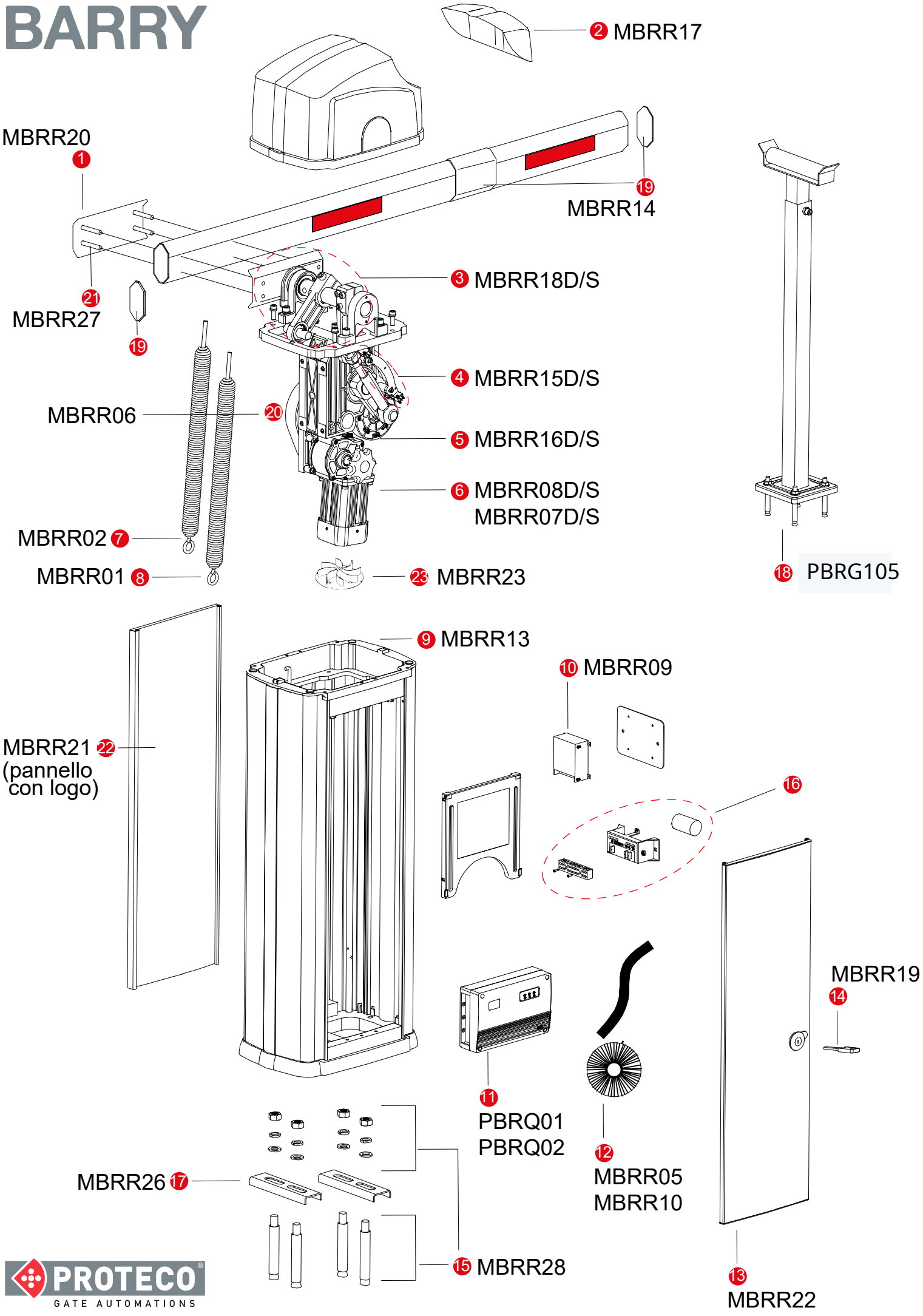

PROTECO®
GATE AUTOMATIONS